GRAFIK^MC

BF1454

Robinet de lavabo 8” c.c.

SPÉCIFICATIONS

Caractéristiques
- Construction en laiton massif
- Jet aéré, caché et ajustable (6°)
- Cartouche à disque en céramique
- Sans plomb : Produit à très faible teneur en plomb (moins de 0,25 %)

SansPlomb

Couleurs (Finis)
- Chrome : BF1454-**110**
- Chrome & noir : BF1454-**150**

Certifications
Le modèle spécifié rencontre ou dépasse les normes suivantes ;
- ASME A112.18.1/CSA B125.1
- ANSI/NSF 61-9

Intertek

Emballage
- **Dimensions :** 315 mm x 210 mm x 70 mm (12 3/8” x 8 1/4” x 2 3/4”)
- **Volume** : 0,16 pi³ (0,005 m³)
- **Poids total** : 4,9 lb (2,22 kg)

Débit maximal
- 8,3 litres/min (2,2 gallons/min)

Notes d’installation
L’installation doit être conforme aux instructions d’installation fournies avec le produit.

GARANTIE
Kalia inc. garantit ses produits contre tout défaut de matériel ou de fabrication dans des conditions normales d’utilisation et d’entretien. **Veuillez vous référer à la garantie Kalia comprise avec chacun des produits pour obtenir plus de détails**.

Dimensions du produit :

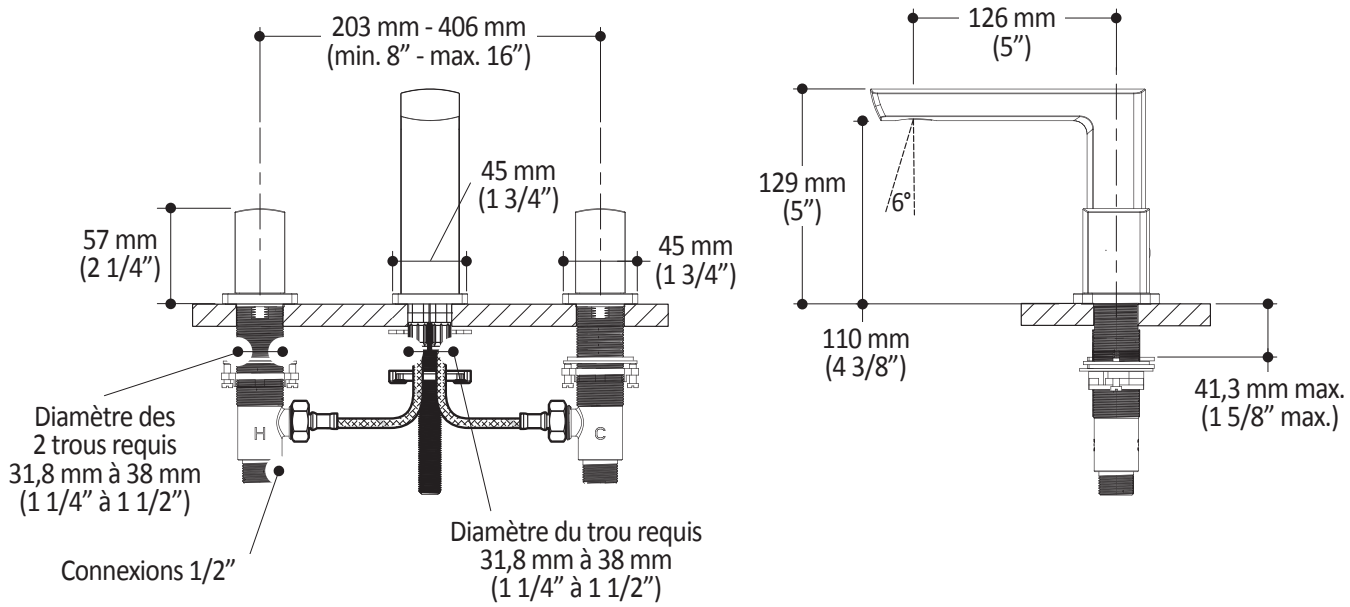

Important : Les dimensions sont approximatives et sont sujettes à changements sans préavis. Veuillez vous référer aux instructions d’installation.

1355, 2e Rue, Parc industriel
Sainte-Marie (Québec)
Canada G6E 1G9

T 418 387-9090
1 877 GO-KALIA (1 877 465-2542)
F 418 387-9089

KaliaStyle.com