Kalia
HISTOIRES D'EAU[MD]

GRAFIK[MC]

BF1359-110

STANDARD : Système de douche thermostatique coaxiale TCD3

SPÉCIFICATIONS

Composantes incluses

- BF1392 : Tête de pluie avec bras mural 90°
- 103574 : Douchette à main 2 fonctions (2 fonctions directes et 1 position partagée)
- 102858 : Rail pour douchette
- 101620 : Boyau flexible de PVC 60”
- BF1309 : Valve thermostatique coaxiale 1/2” avec déviateur et finition (3 positions directes et 2 positions partagées)
- 102856 : Coude d’alimentation
- 102871 : Bec de bain mural

Couleur (Fini)

- Chrome : BF1359-**110**

Certifications

Le modèle spécifié rencontre ou dépasse les normes suivantes ;

- ASME A112.18.1 / CSA B125.1

Intertek

Voir les fiches suivantes pour les caractéristiques détaillées de chaque composante.

Notes d’installation

L’installation doit être conforme aux instructions d’installation fournies avec le produit.

GARANTIE

Kalia inc. garantit ses produits contre tout défaut de matériel ou de fabrication dans des conditions normales d’utilisation et d’entretien. **Veuillez vous référer à la garantie Kalia comprise avec chacun des produits pour obtenir plus de détails**.

Kalia
HISTOIRES D'EAU[MD]

1355, 2e Rue, Parc industriel
Sainte-Marie (Québec)
Canada G6E 1G9

T 418 387-9090
1 877 GO-KALIA (1 877 465-2542)
F 418 387-9089

KaliaStyle.com

BF1392

STANDARD : Tête de pluie avec bras mural 90°

SPÉCIFICATIONS

Caractéristiques
- Entrée d'eau 1/2'' mâle NPT
- Diamètre de 195 mm (7 11/16'')
- Système antitartre avec jets de pulvérisation flexibles
- Orientation ajustable avec joint à rotule

Couleurs (Finis)
- Chrome : BF1392-**110**

Certifications
Le modèle spécifié rencontre ou dépasse les normes suivantes ;
- ASME A112.18.1 / CSA B125.1

Emballage
- **Dimensions** : 205 mm x 205 mm x 85 mm (8'' x 8'' x 3 3/8'')
- **Volume** : 0.14 pi³ (0.005 m³)
- **Poids total** : 3.77 lb (1.71 kg)

Débit maximal
- 9.5 litres/min. (2.5 gallons/min.) à 80 psi

Notes d'installation
L'installation doit être conforme aux instructions d'installation fournies avec le produit.

GARANTIE
Kalia inc. garantit ses produits contre tout défaut de matériel ou de fabrication dans des conditions normales d'utilisation et d'entretien. **Veuillez vous référer à la garantie Kalia comprise avec chacun des produits pour obtenir plus de détails**.

Dimensions du produit :

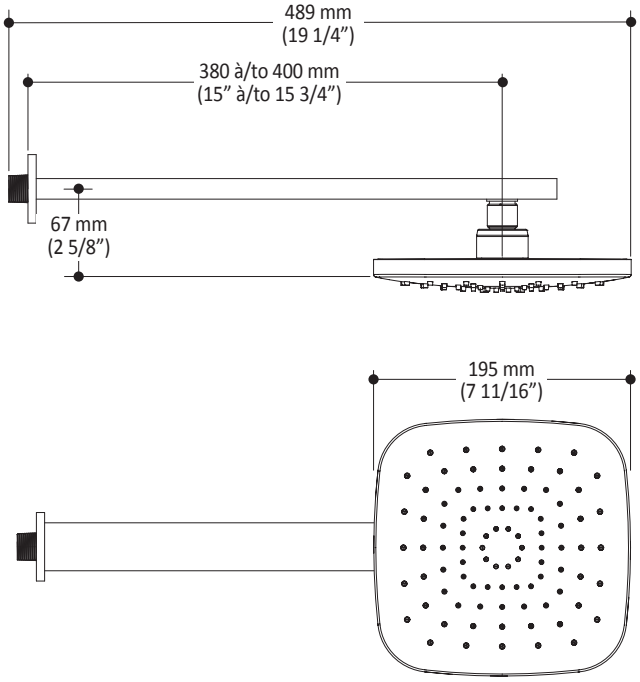

Important : Les dimensions sont approximatives et sont sujettes à changements sans préavis. Veuillez vous référer aux instructions d'installation.

1355, 2e Rue, Parc industriel
Sainte-Marie (Québec)
Canada G6E 1G9

T 418 387-9090
1 877 GO-KALIA (1 877 465-2542)
F 418 387-9089

KaliaStyle.com

Kalia
HISTOIRES D'EAU[MD]

103574
STANDARD : Douchette à main 2 fonctions
SPÉCIFICATIONS

Caractéristiques
- Dimension : 106 mm (4 3/16'')
- Système antitartre avec jet de pulvérisation flexible
- Entrée d'eau G1/2 mâle
- 2 fonctions directes et 1 position partagée

Couleurs (Finis)
- Chrome : 103574-**110**

Certifications
Le modèle spécifié rencontre ou dépasse les normes suivantes ;
- ASME A112.18.1 / CSA B125.1

Intertek

Emballage
- **Dimensions** : 265 mm x 115 mm x 70 mm (10 1/2" x 4 1/2" x 2 3/4")
- **Volume** : 0.075 pi³ (0.003 m³)
- **Poids total** : 0.62 lb (0.28 kg)

Débit maximal
- 9.5 litres/min. (2.5 gallons/min.) à 80 psi

Notes d'installation
L'installation doit être conforme aux instructions d'installation fournies avec le produit.

GARANTIE
Kalia inc. garantit ses produits contre tout défaut de matériel ou de fabrication dans des conditions normales d'utilisation et d'entretien. **Veuillez vous référer à la garantie Kalia comprise avec chacun des produits pour obtenir plus de détails**.

Dimensions du produit :

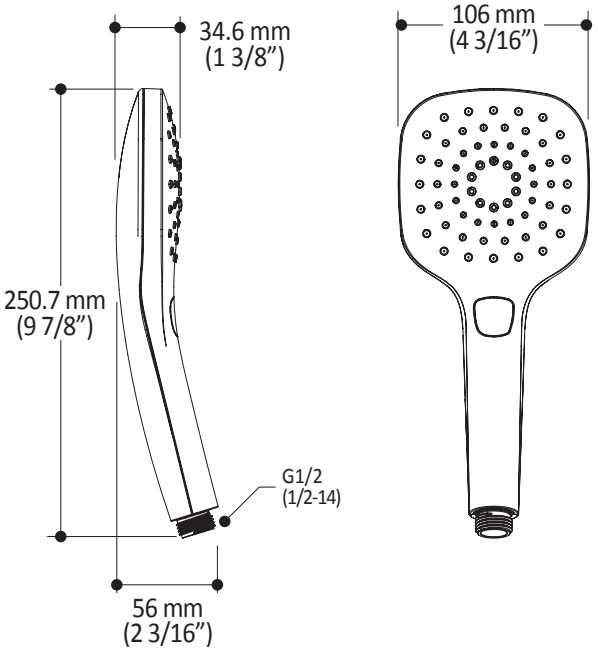

Important : Les dimensions sont approximatives et sont sujettes à changements sans préavis. Veuillez vous référer aux instructions d'installation.

Kalia
HISTOIRES D'EAU[MD]

1355, 2e Rue, Parc industriel
Sainte-Marie (Québec)
Canada G6E 1G9

T 418 387-9090
1 877 GO-KALIA (1 877 465-2542)
F 418 387-9089

KaliaStyle.com

102858
Rail pour douchette
SPÉCIFICATIONS

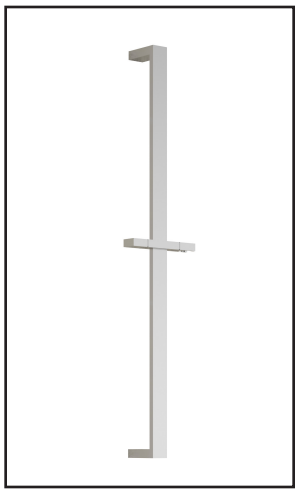

Caractéristiques
- Hauteur totale de 762mm (30”)
- Système de verrouillage

Couleurs (Finis)
- Chrome : 102858-**110**

Emballage
- **Dimensions** : 832mm x 152mm x 89mm (32 3/4” x 6” x 3 1/2”)
- **Volume** : 0.40 pi³ (0.011 m³)
- **Poids total** : 1.54 lb (0.7 kg)

Notes d’installation
L’installation doit être conforme aux instructions d’installation fournies avec le produit.

GARANTIE
Kalia inc. garantit ses produits contre tout défaut de matériel ou de fabrication dans des conditions normales d’utilisation et d’entretien. **Veuillez vous référer à la garantie Kalia comprise avec chacun des produits pour obtenir plus de détails**.

Dimensions du produit :

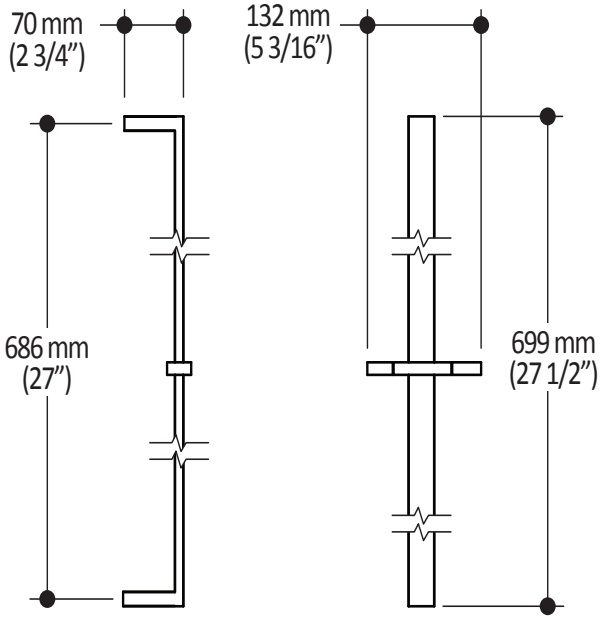

Important : Les dimensions sont approximatives et sont sujettes à changements sans préavis. Veuillez vous référer aux instructions d’installation.

Kalia inc.
1355, 2e Rue
Sainte-Marie (Québec)
Canada G6E 1G9

t. **1-418-387-9090**
1 877 GO KALIA (1-877-465-2542)
f. 1-418-387-9089
www.KaliaStyle.com

GRAFIK^MC

BF1309

Valve thermostatique coaxiale 1/2” avec déviateur et finition

SPÉCIFICATIONS

Caractéristiques

- Finition sans vis apparentes
- Entrée d’eau 1/2’’ mâle NPT vissée ou soudée
- Valves d’arrêt incluses
- Laiton massif
- Ajustement total de 19mm (3/4’’)
- Cartouche de céramique
- Appuis inclus pour une meilleure stabilité lors de l’installation
- Possibilité de 3 composantes (3 positions directes et 2 positions partagées)
- 1 petite manette servant à l’ajustement de la température
- 1 manette servant au choix de l’accessoire

Couleurs (Finis)

- Chrome : BF1309-**110**

Certifications

Le modèle spécifié rencontre ou dépasse les normes suivantes ;

- ASME A112.18.1 / CSA B125.1

Intertek

Emballage

- **Dimensions** : 362mm x 184mm x 191mm (14 1/4” x 7 1/4” x 7 1/2”)
- **Volume** : 0.45 pi³ (0.013 m³)
- **Poids total** : 5.5 lb (2.5 kg)

Débit maximal

- 40 litres/min. (10.56 gallons/min.) à 60 psi

Notes d’installation

L’installation doit être conforme aux instructions d’installation fournies avec le produit.

GARANTIE

Kalia inc. garantit ses produits contre tout défaut de matériel ou de fabrication dans des conditions normales d’utilisation et d’entretien. **Veuillez vous référer à la garantie Kalia comprise avec chacun des produits pour obtenir plus de détails**.

Dimensions du produit :

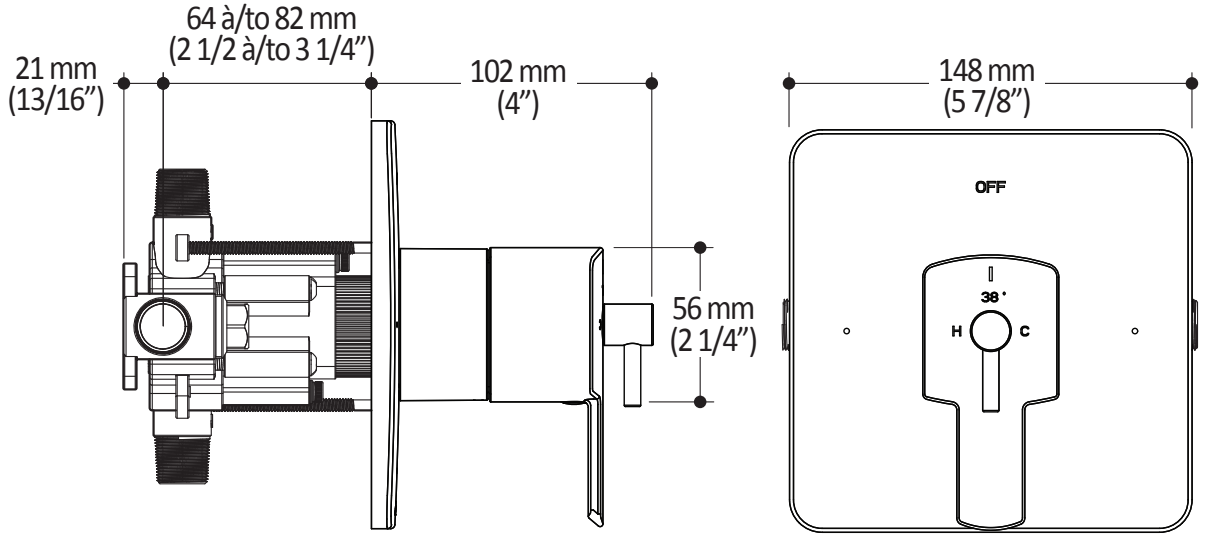

Important : Les dimensions sont approximatives et sont sujettes à changements sans préavis. Veuillez vous référer aux instructions d’installation.

Kalia inc.
1355, 2e Rue
Sainte-Marie (Québec)
Canada G6E 1G9

t. **1-418-387-9090**
1 877 GO KALIA (1-877-465-2542)
f. 1-418-387-9089
www.KaliaStyle.com

102856
Coude d'alimentation
SPÉCIFICATIONS

Caractéristiques
- Entrée d'eau 1/2'' NPT (mâle ou femelle)
- Sortie d'eau G1/2 male
- Laiton massif

Couleurs (Finis)
- Chrome : 102856-**110**

Certifications
Le modèle spécifié rencontre ou dépasse les normes suivantes ;
- ASME A112.18.1 / CSA B125.1

Intertek

Emballage
- **Dimensions** : 305mm x 117mm x 92mm (12" x 4 5/8" x 3 5/8")
- **Volume** : 0.12 pi³ (0.003 m³)
- **Poids total** : 0.53 lb (0.24 kg)

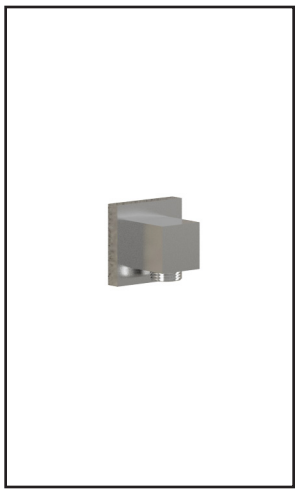

Notes d'installation
L'installation doit être conforme aux instructions d'installation fournies avec le produit.

GARANTIE
Kalia inc. garantit ses produits contre tout défaut de matériel ou de fabrication dans des conditions normales d'utilisation et d'entretien. **Veuillez vous référer à la garantie Kalia comprise avec chacun des produits pour obtenir plus de détails**.

Dimensions du produit :

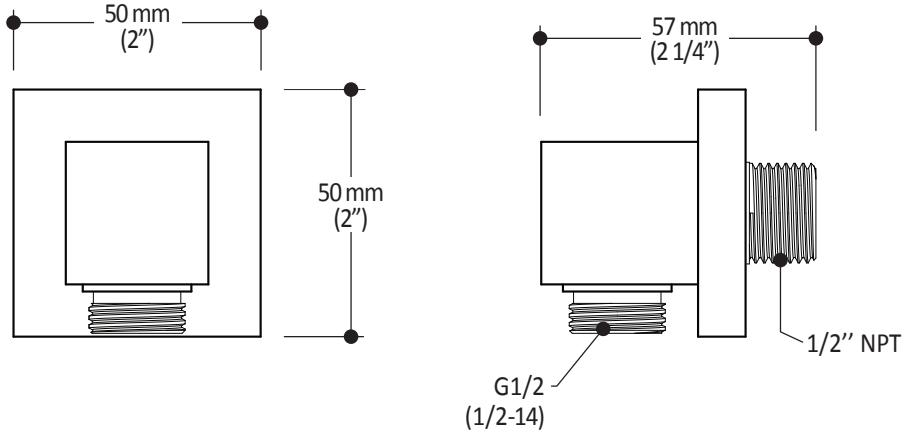

Important : Les dimensions sont approximatives et sont sujettes à changements sans préavis. Veuillez vous référer aux instructions d'installation.

Kalia inc.
1355, 2e Rue
Sainte-Marie (Québec)
Canada G6E 1G9

t. **1-418-387-9090**
1 877 GO KALIA (1-877-465-2542)
f. 1-418-387-9089
www.KaliaStyle.com

102871
Bec de bain mural
SPÉCIFICATIONS

Caractéristiques
- Laiton massif
- Jet d'eau régulier
- Haut débit d'eau
- Entrée d'eau 1/2'' mâle NPT

Couleurs (Finis)
- Chrome : 102871-**110**

Certifications
Le modèle spécifié rencontre ou dépasse les normes suivantes ;
- ASME A112.18.1 / CSA B125.1

Intertek

Emballage
- **Dimensions** : 305mm x 117mm x 92mm (12" x 4 5/8" x 3 5/8")
- **Volume** : 0.12 pi³ (0.003 m³)
- **Poids total** : 1.10 lb (0.5 kg)

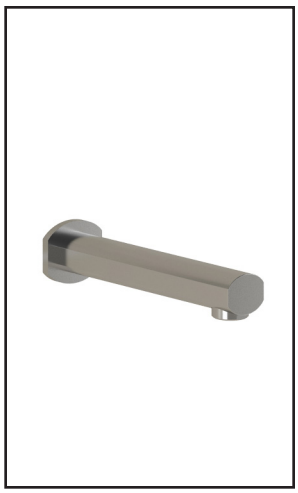

Notes d'installation
L'installation doit être conforme aux instructions d'installation fournies avec le produit.

GARANTIE
Kalia inc. garantit ses produits contre tout défaut de matériel ou de fabrication dans des conditions normales d'utilisation et d'entretien. **Veuillez vous référer à la garantie Kalia comprise avec chacun des produits pour obtenir plus de détails**.

Dimensions du produit :

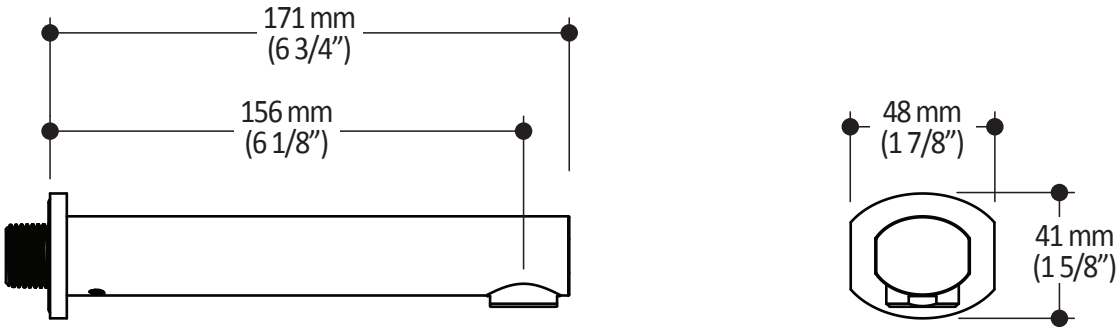

Important : Les dimensions sont approximatives et sont sujettes à changements sans préavis. Veuillez vous référer aux instructions d'installation.

Kalia inc.
1355, 2e Rue
Sainte-Marie (Québec)
Canada G6E 1G9

t. **1-418-387-9090**
1 877 GO KALIA (1-877-465-2542)
f. 1-418-387-9089
www.KaliaStyle.com