DEKA *surfer*MC

KF1268

Robinet de cuisine monocommande

SPÉCIFICATIONS

Description

- Construction en laiton massif
- Cartouche à disque de céramique
- Douchette rétractable ergonomique
  2 fonctions, jet régulier ou rinçage
- Tuyau d'alimentation d'eau d'acier inoxidable flexible 3/8"
- Bec pivotant sur 90°
- Tuyau 60" en nylon de haute qualité avec joint rotatif
- Installation monotrou
- Valves anti-retour intégrées
- Système d'installation rapide

Emballage

- Dimensions : 415mm x 242mm x 80mm (16 1/4" x 9 1/2" x 3 1/8")
- Volume : 0.28 pi³ (0.008 m³)
- Poids total : 3 kg (6.6 lbs)

Couleurs (Finis)

- Chrome : KF1268-**110**

Débit maximal

- 8.3 litres/min. (2.2 gallons/min.)

Notes d'installation

- Installer ce produit conformément au guide d'installation

GARANTIE

Les robinets Kalia sont assortis d'une garantie à VIE limitée contre tout défaut de matériel ou de fabrication dans des conditions normales d'utilisation et d'entretien.

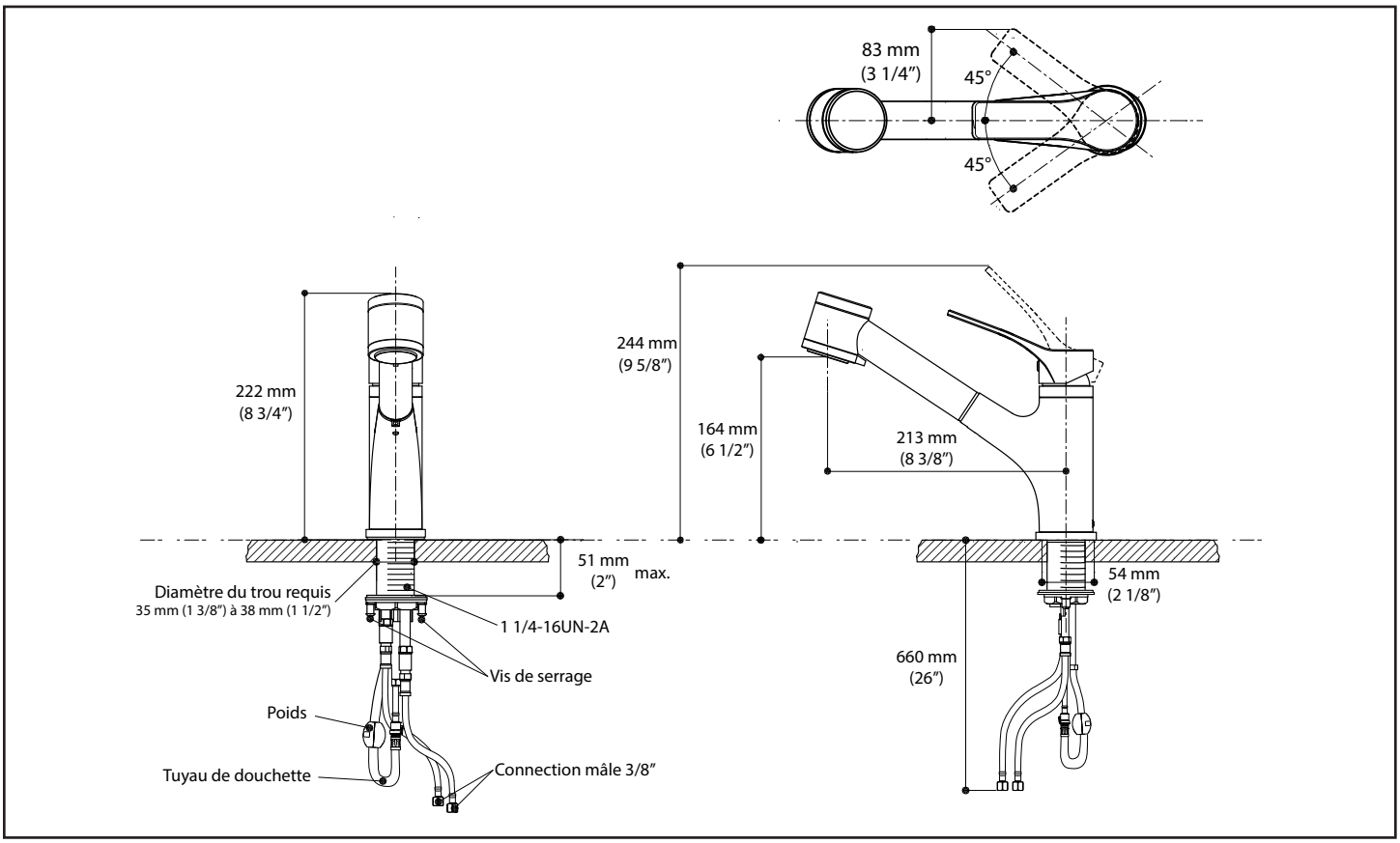

Kalia inc.
1355, 2e Rue
Sainte-Marie (Québec)
Canada G6E 1G9

Tel. : **1-418-387-9090**
1 877 GO KALIA (1-877-465-2542)
Fax : 1-418-387-9089
www.kaliastyle.com