KONTOUR[MC]

BF1303

Contrôle de volume 1/2” et finition

SPÉCIFICATIONS

Caractéristiques

- Finition sans vis apparentes
- Entrée d’eau 1/2’’ femelle NPT vissée
- Laiton massif

Couleurs (Finis)

- Chrome : BF1303-**110**

Certifications

Le modèle spécifié rencontre ou dépasse les normes suivantes ;

- ASME A112.18.1 / CSA B125.1

Intertek

Emballage

- **Dimensions** : 305mm x 117mm x 92mm (12” x 4 5/8” x 3 5/8”)
- **Volume** : 0.12 pi³ (0.003 m³)
- **Poids total** : 1.71 lb (0.78 kg)

Notes d’installation

L’installation doit être conforme aux instructions d’installation fournies avec le produit.

GARANTIE

Kalia inc. garantit ses produits contre tout défaut de matériel ou de fabrication dans des conditions normales d’utilisation et d’entretien. **Veuillez vous référer à la garantie Kalia comprise avec chacun des produits pour obtenir plus de détails**.

Dimensions du produit :

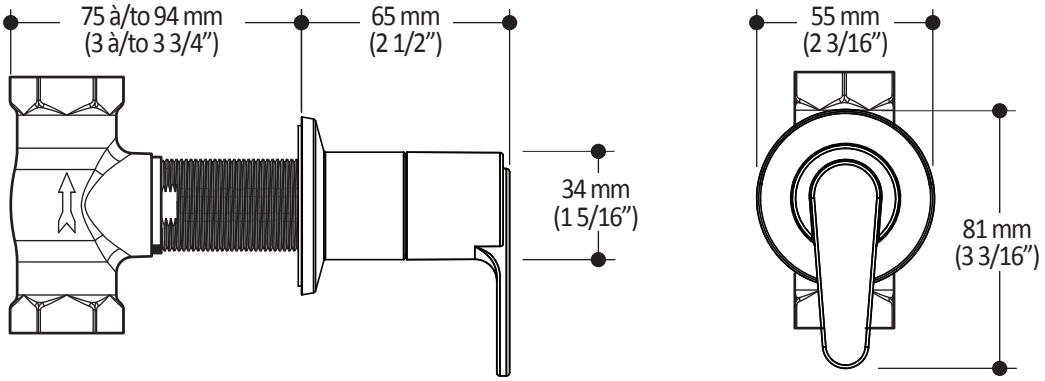

Important : Les dimensions sont approximatives et sont sujettes à changements sans préavis. Veuillez vous référer aux instructions d’installation.

Kalia inc.
1355, 2e Rue
Sainte-Marie (Québec)
Canada G6E 1G9

t. **1-418-387-9090**
1 877 GO KALIA (1-877-465-2542)
f. 1-418-387-9089
www.KaliaStyle.com